Kućni vodovod



Upute za uporabu

Prijevod originalnih uputa

UPOZORENJE! Pročitajte ovo prije upotrebe stroja. priručnik. Za vašu vlastitu sigurnost.

Sigurnosni propisi za upotrebu

Opća sigurnosna pravila

Sljedeće sigurnosne upute trebale bi vam pomoći da pravilno koristite uređaj i zaštitite svoju sigurnost, stoga ih pažljivo pročitajte.

Prilikom predaje ovog uređaja trećoj osobi, potrebno je proslijediti i ove upute.

Sačuvajte ovaj priručnik s uputama i svu ostalu literaturu isporučenu s uređajem za buduću upotrebu.

Slijedite sve sigurnosne informacije i upozorenja označena na uređaju.

Prije nego što pokušate koristiti uređaj, upoznajte se s njegovim kontrolama i pravilnom upotrebom, a prije svega, provjerite znate li kako ga zaustaviti u hitnom slučaju.

Slijedeći ove jednostavne upute, održavat ćete svoj uređaj u dobrom radnom stanju.

Uređaj mora biti pravilno sastavljen prije upotrebe.

Uređaj koristite samo za njegovu namjenu. Uređaj može imati i naljepnice i druge sigurnosne informacije koje se moraju uzeti u obzir. Sprječavanje nesreća ovisi o svjesnosti, zdravom razumu i pravilnoj obuci svih osoba uključenih u rad, prijevoz, održavanje i skladištenje opreme.

Nikada ne ostavljajte uređaj bez nadzora.

Nikada ne dopustite djeci da koriste ovaj uređaj. Djecu treba nadzirati kako bi se osiguralo da pazite da se ne igraju s uređajem.

Držite djecu i kućne ljubimce izvan dohvata. Tijekom korištenja uređaja, svi bi trebali Promatrači trebaju biti na sigurnoj udaljenosti od alata.

Korisnik je odgovoran prema trećim stranama prilikom rada s uređajem.

Uređaj ne smiju koristiti osobe koje nisu upoznate s uputama za uporabu, djeca, adolescenti koji još nisu navršili minimalnu dob za korištenje ovog uređaja i osobe pod utjecajem alkohola, droga ili lijekova. Lokalni propisi mogu ograničiti dob operatera.

UPOZORENJE

Alkohol, lijekovi i uporaba droga, kao i bolest, vrućica i umor, utječu na vašu sposobnost reagiranja. Ne koristite ovaj uređaj ni u jednoj od ovih situacija.

Provjerite je li sva zaštitna oprema (ako je dostupna) postavljena i u dobrom stanju. kitica.

Nikada ne koristite uređaj s oštećenim sigurnosnim uređajima ili zaštitnim poklopcima (ako su dostupni) ili bez postavljenih sigurnosnih uređaja.

Provjerite cijeli stroj na labave dijelove (npr. matice, vijke itd.) i sve oštećenje. Redovito provjeravajte jesu li vijci i matice (ako ih ima) pravilno zategnuti kako biste osigurali da je oprema u sigurnom radnom stanju. Ako je potrebno, popravite ih ili zamijenite prije upotrebe uređaja. U slučaju bilo kakvog oštećenja opreme, mogu nastati teške ozljede operatera i prolaznika.

Prikladno se odjenite prilikom korištenja uređaja. Ne nosite široku odjeću ili nakit koji bi se mogao zaplesti u stroj. Nosite odgovarajuću radnu odjeću. Preporučuje se da pokrijete noge i stopala kako biste ih zaštitili od letećih krhotina. Ne radite bosi ili u otvorenim sandalama. Dugu kosu treba stilizirati unatrag.

Ručke i rukohvate održavajte suhima, čistima i bez ulja i masti.

Koristite odgovarajuću zaštitnu opremu. Nosite zaštitne naočale i zaštitne rukavice.

Također nosite masku za prašinu tijekom posipanja prahom ili u slučaju ispušnih plinova. Ako je potrebno, koristite i obuću ili čizme koje se ne klize, zaštitnu kapu i čepiće za uši. Ako razina buke prelazi 85 dB(A), zaštita sluha je obavezna.

UPOZORENJE! Koristite osobnu zaštitnu opremu! Sigurnosni uređaji i osobna zaštitna oprema štite vaše zdravlje i zdravlje drugih te osiguravaju nesmetan rad opreme.

Nemojte početi koristiti uređaj ako je okrenut naopako ili nije u ispravnom radnom stanju.

Pazite da imate dobar položaj tijela prilikom rada s uređajem. Uvijek održavajte odgovarajuću potporu i ravnoteža.

Radno područje održavajte čistim. Nered na radnom mjestu uzrok je nesreća. Prije

Prilikom korištenja potrebno je ukloniti sve strane predmete iz radnog područja, također obratite pozornost na strane predmete tijekom rada.

Ne primjenjujte silu na uređaj.

Radite samo pri dnevnom svjetlu ili dovoljno dobrom umjetnom svjetlu. Nikada ne koristite uređaj

Ne radite bez dobre vidljivosti.

Pazite da vam uređaj ne ispadne ili da ga ne udarite u prepreke.

PAŽNJA

Budite oprezni. Pazi što radiš. Ometanje može uzrokovati gubitak kontrole. Koristite zdrav razum.

Pravila električne sigurnosti

PAŽNJA

Prilikom korištenja električnih alata uvijek se treba pridržavati sljedećih sigurnosnih uputa kako bi se smanjio rizik od strujnog udara, tjelesnih ozljeda i požara. Prije upotrebe alata pažljivo pročitajte i slijedite ove upute.

Za povećanje električne sigurnosti preporučuje se korištenje uređaja za zaštitu od struje diferencijala (RCD) s okidačem struja od maksimalno 30 mA. Uvijek provjerite RCD nakon svake upotrebe. Posavjetujte se s pouzdanim električarem.

UPOZORENJE

Korištenje diferencijalne strujne sklopke ili druge sklopke ne oslobađa operatera obveze pridržavanja sigurnosnih uputa i sigurnih radnih praksi navedenih u ovom priručniku.

Napon mreže mora odgovarati naponu navedenom na naljepnicama i u ovom priručniku.

Ne koristite druge izvore napajanja.

Prije nego što utikač uključite u utičnicu, provjerite je li nazivna snaga utičnice ispravna i odgovara li nazivnoj snazi na natpisnoj pločici uređaja.

Izbjegavajte kontakt tijela s uzemljenim površinama kao što su cijevi, radijatori, štednjaci i hladnjaci. Ako vam je tijelo uzemljeno, povećava se rizik od strujnog udara.

PAŽNJA

Dodirivanje dijelova pod naponom može uzrokovati smrt od strujnog udara ili opeklina.

Nikada ne pomičite uređaj povlačenjem kabela.

Nemojte zloupotrijebiti kabel. Držite ga dalje od topline, ulja, oštrih rubova ili pokretnih dijelova.

dijelovi.

Uvijek sigurno provedite priključni kabel.

Ne koristite električne alate u blizini zapaljivih tekućina ili plinova.

Uvijek isključite uređaj iz struje prije premještanja na drugo mjesto.

PAŽNJA

Uređaj uvijek treba isključiti iz električne mreže prije odspajanja utikača i utičnice ili produžnih kabela.

Nikada ne prelazite uređajem preko produžnog kabela dok radite s alatom. Pobrinite se da uvijek znaš gdje je kabel.

Ne priključujte produžni kabel izravno u uređaj. Umjesto toga, donesite uređaj do najbliži ovlašteni servisni centar.

Kako bi se izbjegla opasnost, oštećeni kabel za napajanje treba zamijeniti proizvođač, njegov servisni agent ili slično kvalificirana osoba.

Ako je kabel oštećen ili prerezan, odmah isključite alat iz struje.

OPREZ OPASNOST OD STRUJNOG UDARA! Razmotrite okruženje radnog prostora. Ne izlažite električne alate kiši. Ne koristite električne alate u vlažnim ili mokrim prostorima. Radno područje održavajte dobro osvijetljenim i suhim. Pokušajte spriječiti da se uređaj smoči ili izloži vlazi. Ne ostavljajte ga vani preko noći. Ulazak vode u električni alat povećat će rizik od strujnog udara.

Kabel za napajanje treba redovito provjeravati i prije upotrebe se uvjeriti da nije oštećen. oštećen ili istrošen. Ako kabel nije u dobrom stanju, nemojte koristiti uređaj; odnesite ga u ovlašteni servisni centar.

Ako se alat koristi na otvorenom, koristite samo produžni kabel koji je prikladan za vanjsku upotrebu i koji je označen za tu specifičnu upotrebu. Držite ga izvan radnog područja, dalje od vlažnih, mokrih ili masnih površina te dalje od topline i zapaljivih materijala.

Spriječite slučajno pokretanje: prije uključivanja alata u struju provjerite je li prekidač (ako je dostupan) u položaju dostupno) u položaju "isključeno".

Prije uključivanja alata uklonite ključeve za podešavanje.

Ne koristite alat ako se prekidač ne uključuje ili isključuje. Svaki alat koji se ne može kontrolirati prekidačem je opasan i mora se popraviti.

UPOZORENJE

Pri korištenju električnih alata može se stvoriti prašina koja sadrži kemikalije za koje se zna da uzrokuju rak. Neke od tih kemikalija su: olovo iz boja na bazi olova, kristalni silicijev dioksid iz opeke i cementa te drugih zidarskih proizvoda, arsen i krom iz kemijski tretiranog drva i drugi opasni proizvodi. Ako je prisutna prašina, rizik od te izloženosti varira ovisno o tome koliko često obavljate ovu vrstu posla. Kako biste smanjili izloženost tim kemikalijama, kad god izvodite operacije s prašinom, radite u dobro prozračenom prostoru i nosite odobrenu zaštitnu opremu, poput maski za prašinu koje su posebno dizajnirane za filtriranje mikroskopskih čestica.

Ako uređaj udari u strani predmet, provjerite ima li na uređaju znakova oštećenja i izvršite sve potrebne popravke prije ponovnog pokretanja i nastavka rada.

Ako uređaj počne neuobičajeno vibrirati, odmah ga isključite i provjerite uzrok. Vibracije su uglavnom upozorenje na kvar.

Kad god napuštate uređaj, prije izvođenja održavanja, provjere, čišćenja ili rada na uređaju, isključite ga i pričekajte da se potpuno zaustavi.

Zabranjeno je premještati ili mijenjati bilo koje unutarnje dijelove uređaja.

Posebna sigurnosna pravila

Uređaji "klase zaštite I" smiju se spajati samo na propisno uzemljene izvore napajanja.

Ova pumpa se ne smije koristiti u bazenima, ribnjacima, rezervoarima i svim sličnim okruženja u kojima ljudi i životinje dolaze u kontakt s vodom.

Pumpa se ne smije koristiti za rad bazena.

Uređaj se ne smije ugrađivati u cijev za pitku vodu.

Zabranjena je svaka uporaba u područjima s rizikom od eksplozije.

Zabranjeno je pumpati otrovne, zapaljive, agresivne ili eksplozivne tvari ili hranu.

Ovaj uređaj koristite samo za pumpanje čiste vode.
Temperatura pumpane tekućine mora biti između 4°C i 35°C. Ne prekoračivati 35°C.
Ne dopustite da pumpa radi na suho.
Zabranjeno je rukovanje strojem u suspendiranom položaju. Pumpa mora stajati na svojoj podlozi.
Nikada ne vješajte pumpu za dovodno crijevo ili kabel za napajanje.
Ne izlažite uređaj izravnim mlazovima vode.
Provjerite jesu li električne utičnice na mjestima koja nisu ugrožena poplavom i zaštitite ih od vlage.
Zaštitite pumpu od smrzavanja.
Korisnik mora spriječiti naknadnu štetu uzrokovanu poplavljenim okruženjima/prostorima u slučaju kvara uređaja poduzimanjem odgovarajućih mjera (npr. alarmni sustav ili rezervna pumpa itd.).

Za transport stroja koristite prikladnu ručku; prijenos pomoću kabela ili crijeva je zabranjeno.
Prije početka bilo kakvih radova na uređaju, izvucite mrežni utikač.

Tehnički podaci

Model	GP-1201EI
Napon/frekvencija	230/50 Hz
Nazivna snaga	1200 W
Maksimalni protok	3600 l/h
Maksimalna visina samousisavanja	8 mjeseci
Maksimalni pomak	50 metara
Promjer utičnice	1"
Sigurnosna klasa	IP44

Namijenjena upotreba

Ovaj model električne pumpe omogućuje vam održavanje potrebnog tlaka u tlačnoj cijevi. Zahvaljujući ovoj funkciji, uređaj se može koristiti za uređenje vodoopskrbnih sustava, za povećanje tlaka vode u slučaju niskog tlaka u vodoopskrbnom sustavu itd. Crpka se može održavati u radu dulje vrijeme.

Instalacija Uređaj

postavite na čvrstu i ravnu površinu. Pumpa mora biti postavljena što bliže površini vode, uz održavanje sigurne udaljenosti.

Prijemni uređaj Za pravilan
rad stroja potrebno je održavati određeni tlak u spremniku. Ako tlak padne, spojite automobilsku pumpu ili kompresor na klizni ventil i pumpajte dok tlak u spremniku ne dosegne minimalnu razinu za tlak vodovodnog sustava.

Spajanje usisnog crijeva

Promjer usisnog crijeva ne smije biti manji od promjera usisnog priključka (4).
Usisno crijevo se spaja na uređaj pomoću navojne spojne cijevi (nije uključena u ovaj komplet), koja se umetne u navojni otvor usisnog priključka (4). [F1]

F1

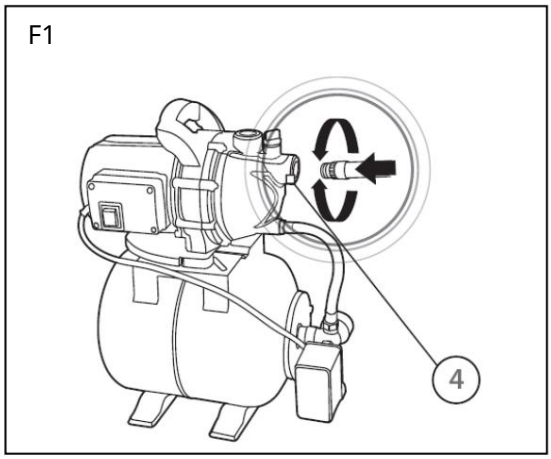

Usisno crijevo mora biti lagano nagnuto prema gore prema usisnom priključku kako bi se spriječilo stvaranje mjehurića zraka. Provjerite je li spoj usisnog crijeva hermetički zatvoren; To će spriječiti začepljenje zrakom i osigurati normalan rad stroja. Provjerite je li usisno crijevo potpuno hermetički zatvoreno i uronjeno u vodu.

Uvijek montirajte donji (nepovratni) ventil (c) (nije uključen u ovaj komplet) na kraj usisnog crijeva.
Preporučuje se korištenje crijeva koje je opremljeno filterskim elementom.

Ugradnja donjeg (povratnog) ventila (c) [F2]

i. klizač za podešavanje protoka (nije isporučen)
b. nepovratni ventil (nije isporučen)
cca. donji (povratni) ventil (nije uključen)

F2

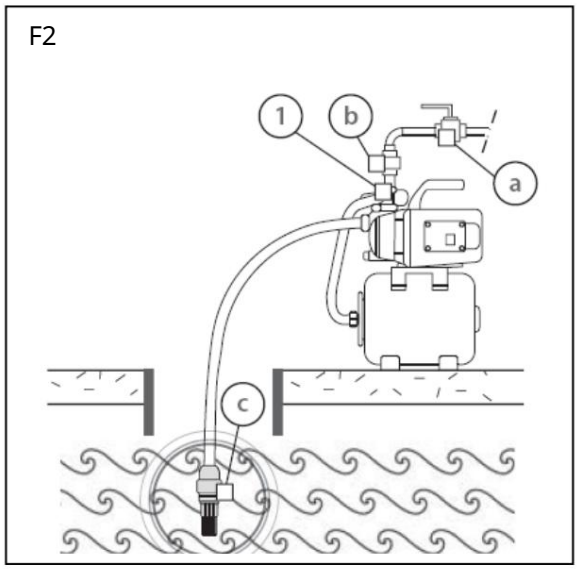

Ako se uređaj koristi za crpljenje vode iz spremnika ili bunara koji se nalazi ispod razine pumpe, na kraju usisne cijevi mora se ugraditi donji (povratni) ventil (c).
Donji (nepovratni) ventil (c) je vrsta nepovratnog ventila koji omogućuje protok tekućine samo u jednom smjeru i sprječava povratni tok.
Treba ga spojiti na kraj usisnog crijeva kako bi se spriječilo vraćanje vode i potpuno pražnjenje uređaja.

Kako bi se osigurao učinkovit rad pumpe, preporučuje se osigurati da je u uređaju uvijek dostupna određena količina vode kako bi se spriječio "mrtvi rad" pumpe ili rad na suho.

UPOZORENJE! Ne koristite uređaj bez vode kako biste spriječili kvar motora zbog pregrijavanje.

1. Spojite donji (povratni) ventil (c) na kraj usisnog crijeva. Za sigurnije pričvršćivanje spoja upotrijebite stezaljku za crijevo (nije uključena u ovaj komplet).
2. Spojite usisno crijevo na pumpu pomoću navojnog priključka i obujmice crijeva. Provjerite je li spoj hermetički zatvoren: to će spriječiti začepljenje zrakom i osigurati normalan rad pumpe.

3. Uronite kraj usisnog crijeva s donjim (povratnim) ventilom (c) u vodu koja treba izvući. Donji (povratni) ventil (c) mora biti potpuno ispod razine vode.

Spajanje ispusnog crijeva

Promjer ispusnog crijeva treba odabrati tako da odgovara protoku i tlaku potrebnom na mjestima uzimanja vode.
Ispusno crijevo je spojeno na uređaj pomoću navoja spojna cijev (nije dostupna u ovom kompletu), koja se uvrće u navojni otvor ispusne mlaznice (1).
[F3]]

F3

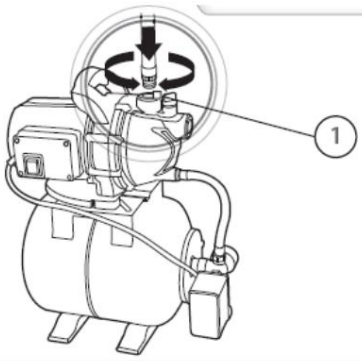

Preporučuje se umetanje nepovratnog ventila (b) (nije uključen u ovaj komplet) - između ispusnog otvora (1) i klizača za podešavanje protoka (a) - kako bi se spriječio opasan vodeni udar u slučaju naglog zaustavljanja pumpe.
Ova mjera je obavezna ako je dovedena vodena kolona veća od 20 metara.

Zalijevanje

UPOZORENJE! Pumpa mora biti napunjena vodom prije rada. Ne koristite uređaj bez vode u njemu!

Prije pokretanja pumpe, napunite je potpuno čistom vodom kroz mlaznicu pumpe.

Odvrnite čep mlaznice pumpe i ulijte vodu u stroj. Zatim vratite čep na vrat pumpe. zašrafiti.
Pumpu treba ponovno napuniti kad god se dulje vrijeme nije koristila ili kada se u sustav doda voda. dobio zrak.

Uključivanje/isključivanje

Uključivanje

1. Ispravno spojite usisno i tlačno crijevo.
2. Napunite kućište pumpe vodom kroz vijak za punjenje vodom
3. Otvorite odvodnu cijev.
4. Spojite kabel za napajanje i postavite prekidač za napajanje u položaj "UKLJUČENO".
5. Proces prijema započet će automatski.

UPOZORENJE! Dok pumpa radi, ispusna cijev treba biti otvorena kako bi se uklonio zrak iz crijeva. Ako je tlačna cijev zatvorena, pumpa se može ozbiljno oštetiti pregrijavanjem nakon samo 5 minuta rada.

Isključivanje

Postavite prekidač za uključivanje/isključivanje u položaj "ISKLJUČENO".

UPOZORENJE! Pumpu treba ponovno napuniti kad god se dulje vrijeme nije koristila ili kada je u sustav ušao zrak.

Upute za uporabu

Maksimalna visina crpljenja ne smije prelaziti 8 metara.
Masnoća i abrazivne čestice u vodi mogu smanjiti performanse pumpe i uzrokovati njezin kvar.
Kraj usisnog crijeva mora uvijek biti uronjen u tekućinu kako bi se spriječilo usisavanje zraka u crijevo. Ako težina crijeva nije dovoljna i crijevo pluta, potrebno je umjetno povećati njegovu težinu ili ga učvrstiti.

Pravila rada
1. Spojite crijeva kako je opisano.
2. Uronite usisno crijevo u spremnik s vodom koju treba pumpati.
3. Objesite usisno crijevo; To sprječava klizanje stroja jer težinu crijeva preuzima vješalica, a ne stroj.
4. Odvrnite čep mlaznice pumpe i napunite stroj vodom. Zavrnite čep na vratu pumpe natrag u grlo.
5. Spojite kabel za napajanje na izvor napajanja i uključite uređaj. Ako stroj ne počne pumpati unutar 3 minuta (zbog začepljenja zrakom, prevelike visine pumpanja, predugog crijeva), mora se isključiti i ukloniti uzrok kvara pumpanja. Zatim ponovno pokrenite stroj.

Potrebno je pratiti rad uređaja i pravovremeno otklanjati probleme, što će produžiti vrijeme rada uređaja i omogućiti mu učinkovit rad.

Održavanje željenog pritiska

Mogućnost održavanja konstantnog tlaka u tlačnoj cijevi može proširiti upotrebu ovog uređaja u nekoliko područja (uređenje vodovodnih sustava, povećanje tlaka vode na niski tlak, vodovodni sustavi itd.).

Ovaj cilj se može postići zahvaljujući posebnim elementima dizajna.
Spremnik sadrži elastični spremnik tekućine. Tlak u spremniku je do 4 bara. Fleksibilne stijenke gumenog spremnika su pod utjecajem tlaka zraka.
Nakon uključivanja motora, pumpa počinje ispuštati tekućinu u gumeni spremnik, postupno ga puneći.
Zrak u spremniku se komprimira i čim se postigne određena vrijednost tlaka (ovisno o tvornički postavljenoj vrijednosti), automatski prekidač zaustavlja motor pumpe.
Tekućina u spremniku je pod tlakom (stvorenim zrakom u spremniku uz stijenke fleksibilnog spremnika), što je potrebno za sustav opskrbe vodom. Kada se voda ispušta iz vodovodnog sustava (tj. kada se uključe neki kućanski aparati, otvore slavine itd.), tlak u gumenom spremniku se smanjuje, kao i tlak u rezervoaru. Ako tlak padne za 1,4 bara, automatski prekidač uključuje motor pumpe i pumpa počinje pumpati vodu u sustav dok se automatski prekidač ne uključi (i motor se ne zaustavi).
Ovaj ciklus se ponavlja kako bi se održao željeni tlak u vodovodnom sustavu.

Prilikom postupnog spajanja stroja na tlačni sustav, mora se uzeti u obzir da se tlak u sustavu i tlak koji stvara stroj zbrajaju. Ukupni tlak ne smije prelaziti 10 bara.

Održavanje i skladištenje



Prije bilo kakvih radova na samom uređaju, izvucite mrežni utikač.

Uređaj i ventilacijske otvore (ako ih ima) uvijek održavajte čistima. Redovito čišćenje i održavanje uređaja osigurat će njegovu učinkovitost i produžiti vijek trajanja vašeg uređaja.
Ako, unatoč strogim postupcima proizvodnje i testiranja, uređaj ne uspije, popravci će biti treba izvršiti ovlaštena služba za korisnike.
Držite sve matice i vijke čvrsto pričvršćene kako biste osigurali da je uređaj sigurno radno stanje.
Iz sigurnosnih razloga zamijenite istrošene ili oštećene dijelove.
Koristite samo originalne rezervne dijelove. Rezervni dijelovi koje nije proizveo proizvođač mogu uzrokovati loše stanje i moguće ozljede.
Uređaj čuvajte na suhom mjestu, izvan dohvata djece i dalje od zapaljivih tvari.
materijal.

Vanjske površine stroja treba čistiti mekom četkom i krpom. Ne koristite otapala niti sredstva za poliranje. Sve nečistoće moraju biti uklonjene.

Mraz može oštetiti opremu koja nije potpuno osušena. Uređaj bi trebao Čuvati u okruženju zaštićenom od smrzavanja.

Zaštita okoliša



Reciklirajte sirovine umjesto da ih odlažete kao otpad.
Alate, pribor i ambalažu treba sortirati za ekološki prihvatljivo recikliranje.

Plastične komponente su označene za kategorizirano recikliranje.
Ove upute su tiskane na recikliranom papiru proizvedenom bez klora